OUNEVA
OUNEVA GROUP

ASENNUSOHJE

Tuotetiedot

Tuotekoodi	Tuotenimi	U_n	Johtimet
VI02-0005	OT-PEN liitin 240 Al/Cu	690 V	6xAl/Cu 35-240 mm2

Asennus

Asennustapa	**Ruuvi**

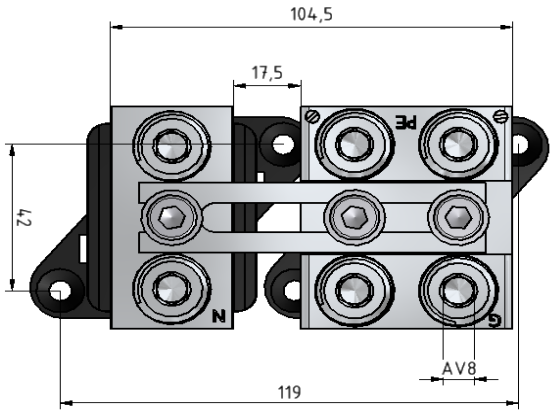

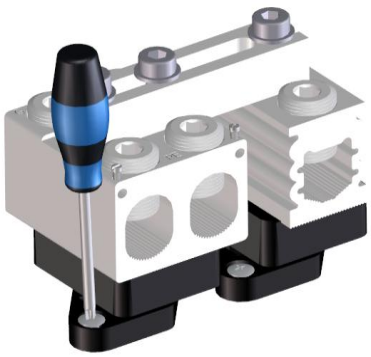

Asennus ruuvilla

Kytkentä

Ruuvin koko

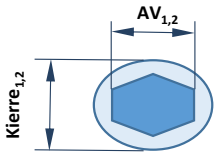

Kierre $_1$	**M20**
AV_1	**8**
Kierre $_2$	**M8**
AV_2	**6**

Kiristysmomentti (M_1 / M_2)		
	150-240 mm²	**40 Nm**
	35-120 mm²	**26 Nm**
	1,5-4 mm² (mittausliitin)	**3,5 Nm**
Max. johtimen ala		**240 mm²**

Kuorintapituus	
Kytkentäjohtimet L_1	**28 mm**
Mittausjohtimet L_2	**8 mm**

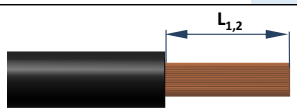

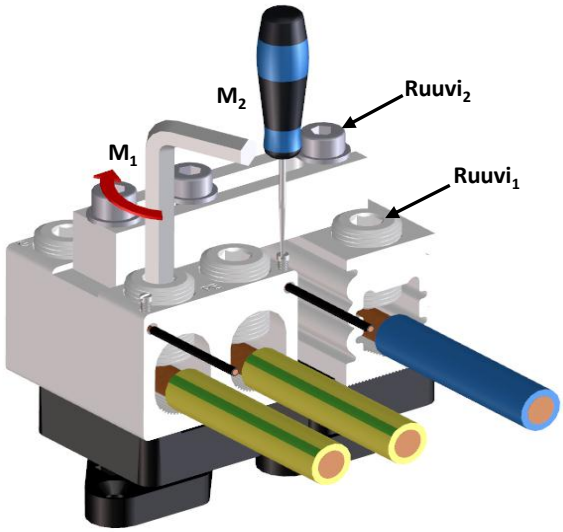

TN-C (PEN) järjestelmä voidaan muuttaa TN-S (PE+N) järjestelmäksi poistamalla yhdyskisko. Mallissa on kaksi kappaletta mittausjohtimien liitäntöjä.

Kytkentään voidaan käyttää sekä kupari- että alumiinijohtimia. Huom! Al-johtimia saa kytkeä ainoastaan 1 kpl / kytkentätila. Alumiinijohtimia käytettäessä suosittelemme käyttämään liitosrasvaa myös johdossa. (esim. Penetrox)

Johtimien poikkipinta-ala ja määrä / kytkentätila (Al-johtimien määrä suluissa)

1,5 mm²	2,5 mm²	6 mm²	10 mm²	16 mm²	25 mm²	35 mm²	50 mm²
-	-	-	-	-	-	**3 (1)**	**3 (1)**

Taulukossa olevat johtimien luvut tarkoittavat vain tehdasmaisesti asennettuja liittimiä.

70 mm²	95 mm²	120 mm²	150 mm²	185 mm²	240 mm²	300 mm²	400 mm²
3 (1)	**2 (1)**	**2 (1)**	**1 (1)**	**1 (1)**	**1 (1)**	-	-

OUNEVA
OUNEVA GROUP

INSTALLATION GUIDE

Product data

Product code	Product name	U_n	Conductors
VI02-0005	OT-PEN connector 240 Al/Cu	690 V	6xAl/Cu 35-240 mm2

Installation

Method	**Screw**

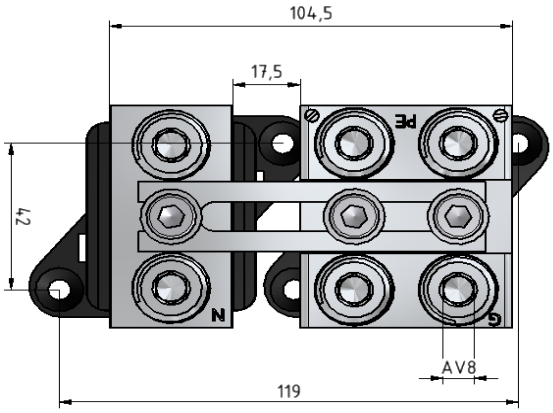

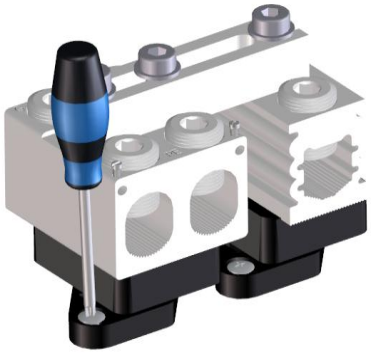

Mounting with screw

Connection

Screw size			Tightening torque			Stripping length	
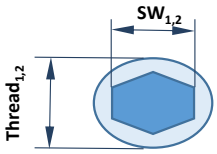	Thread $_1$	**M20**	**(M_1 / M_2)**	150-240 mm²	**40 Nm**	Conductors L_1	**28 mm**
	SW_1	**8**		35-120 mm²	**26 Nm**	Test leads L_2	**8 mm**
	Thread $_2$	**M8**		1,5-4 mm² (Test leads)	**3,5 Nm**	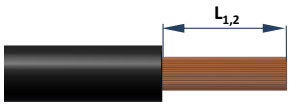	
	SW_2	**6**	Max. Conductors		**240 mm²**		

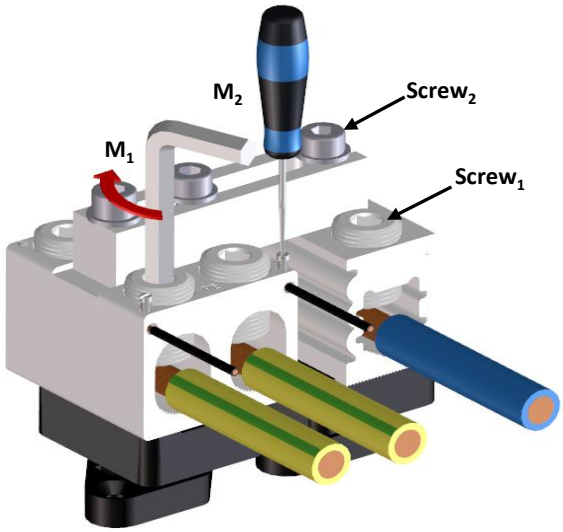

TN-C (PEN) system can be transferred into TN-S (PE+N) system by removing connector block. Connector is equipped with two terminals for test leads.

Both the copper- or aluminium conductors can be used in the connection. Note! When using the aluminium conductor, it is only allowed to use one conductor/space.
With the Al-conductors, it's recommended to use anti-corrosion paste. (e.g. Penetrox)
We recommend a ferrule when using a fine-stranded conductor.

Cross-section of conductors and max. number of conductors/space. (Al-conductors in parenthesis)

1,5 mm²	2,5 mm²	6 mm²	10 mm²	16 mm²	25 mm²	35 mm²	50 mm²
-	-	-	-	-	-	**3 (1)**	**3 (1)**

Note! The specified amount of conductors refers only to industrially installed terminals.

70 mm²	95 mm²	120 mm²	150 mm²	185 mm²	240 mm²	300 mm²	400 mm²
3 (1)	**2 (1)**	**2 (1)**	**1 (1)**	**1 (1)**	**1 (1)**	-	-