TUOTEKORTTI

Tuotetiedot

Tuotekoodi	**KG02-0012**	Sähkönumero	**1912041**	EAN-koodi	**6410019120417**
Tuotenimi	Cu-välilevy VG02-0001/0002 haaroitusalustaan			ETIM-luokka	**EC002848**
	-				

Tekniset tiedot

	-	
	-	
	-	
	-	
	-	
	-	
	-	
	-	
	-	
	-	
	-	
	-	
	-	
Paino	**6**	g
	-	
	-	
Väri / Materiaali	**Kupari**	
Kiinnitys / Kytkentä	**Ruuvi**	

Kuvaus

Kuparisia välilevyjä suositellaan käytettäväksi johtimien välissä, kun haaroitusalustaan kytketään useita erikokoisia johtimia. Yhteensopiva VG02-0001 ja VG02-0002 -alustojen kanssa.

Mittakuva

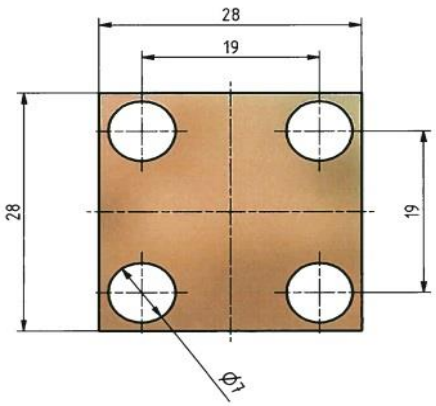

Pakkaus

Pakkausmuoto	**Laatikko**	Kpl / Pakkaus	**100**	Paino [kg]	**0,569**
Pituus [mm]	**86**	Leveys [mm]	**68**	Korkeus [mm]	**82**

Ouneva Oy
Teollisuustie 21
FI-82730 Tuupovaara
Finland
Tel. +358 400 179 750
info@ouneva.fi
www.ounevagroup.fi
www.ounevaproducts.fi

OUNEVA
OUNEVA GROUP

PRODUCT CARD

Product data

Product code	**KG02-0012**	STK-code	**1912041**	EAN-code	**6410019120417**
Product name	Branching block Cu-plate 6-70mm²			ETIM class	**EC002848**
	-				

Technical data

	-	
	-	
	-	
	-	
	-	
	-	
	-	
	-	
	-	
	-	
	-	
	-	
	-	
Weight	**6**	g
	-	
	-	
Color / Material	**Copper**	
Mounting / Connection	**Screw**	

CE RoHS

Description

Copper plates are used between conductors when connecting several different sizes of wires to branching block.

Drawing

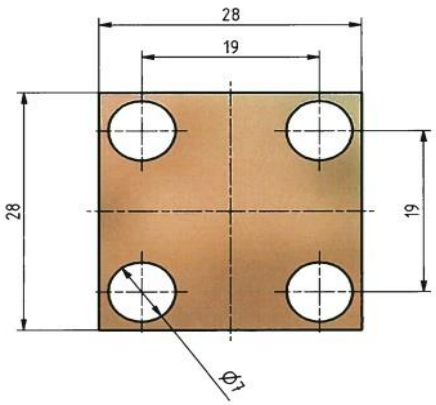

Package

Package	**Box**	Pcs / Package	**100**	Weight [kg]	**0,569**
Length [mm]	**86**	Width [mm]	**68**	Height [mm]	**82**

Ouneva Oy
Teollisuustie 21
FI-82730 Tuupovaara
Finland
Tel. +358 400 179 750
info@ouneva.fi
www.ounevagroup.fi
www.ounevaproducts.fi