TUOTEKORTTI

Tuotetiedot

Tuotekoodi	**OD02-0030**	Sähkönumero	**3350170**	EAN-koodi	**6410033501704**
Tuotenimi	DIN-aukon peitelevy, leveys 108 mm			ETIM-luokka	**EC002617**
	-				

Tekniset tiedot

	-	
	-	
	-	
	-	
	-	
	-	
	-	
	-	
	-	
	-	
	-	
	-	
	-	
	-	
Paino	**12**	g
	-	
	-	
Väri / Materiaali	**PC RAL 7035**	
Kiinnitys / Kytkentä	**Klipsi**	

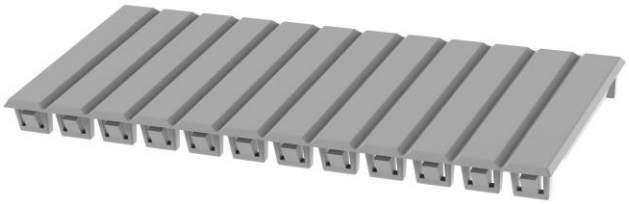

Kuvaus

Polykarbonaatista valmistettu peitelevy DIN-aukkoon.

Mittakuva

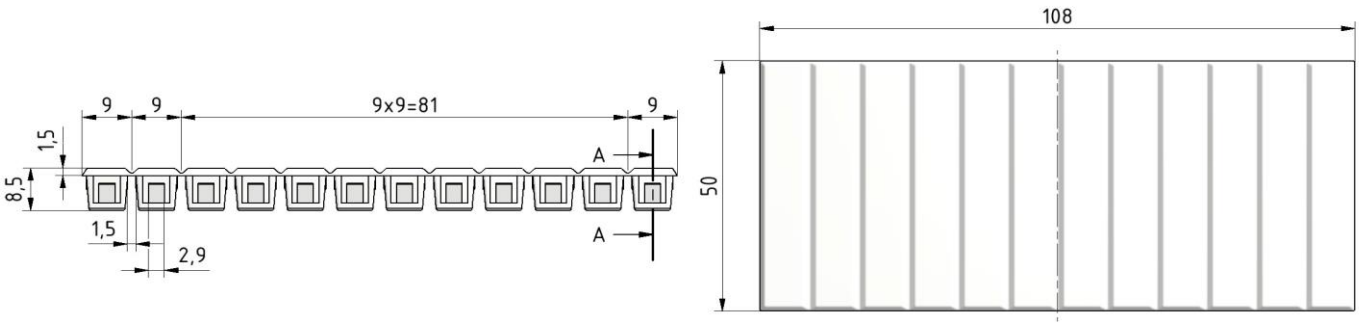

Pakkaus

Pakkausmuoto	**Laatikko**	Kpl / Pakkaus	**120**	Paino [kg]	**1,64**
Pituus [mm]	**390**	Leveys [mm]	**250**	Korkeus [mm]	**120**

Ouneva Oy
Teollisuustie 21
FI-82730 Tuupovaara
Finland
Tel. +358 400 179 750
info@ouneva.fi
www.ounevagroup.fi
www.ounevaproducts.fi

OUNEVA
OUNEVA GROUP

PRODUCT CARD

Product data

Product code	**OD02-0030**	STK-code	**3350170**	EAN-code	**6410033501704**
Product name	Din cover plate, width 108 mm			ETIM class	**EC002617**
	-				

Technical data

	-	
	-	
	-	
	-	
	-	
	-	
	-	
	-	
	-	
	-	
	-	
	-	
	-	
	-	
Weight	**12**	g
	-	
	-	
Color / Material	**PC RAL 7035**	
Mounting / Connection	**Clip**	

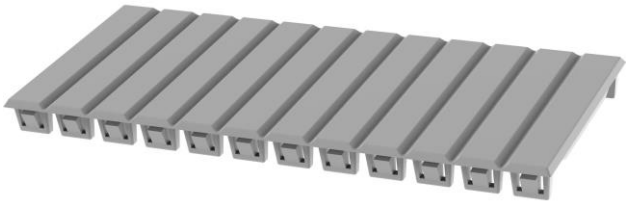

CE RoHS

Description

Polycarbonate made cover for DIN opening.

Drawing

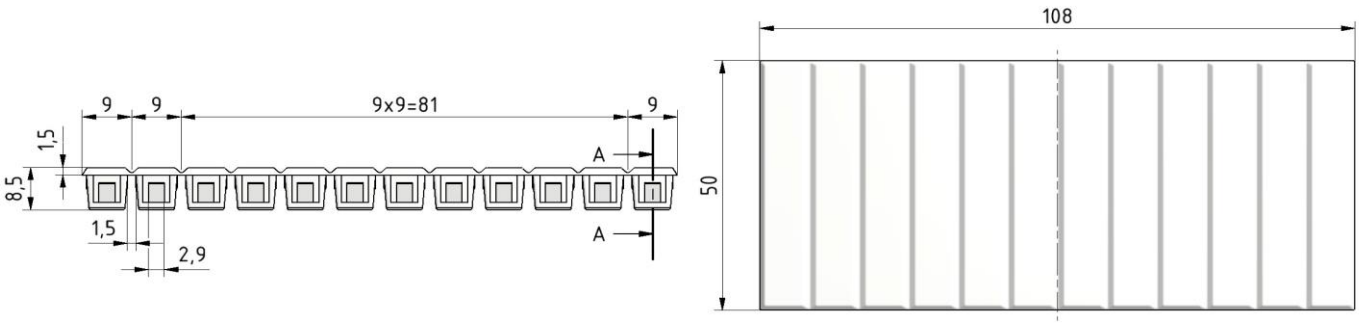

Package

Package	**Box**	Pcs / Package	**120**	Weight [kg]	**1,64**
Length [mm]	**390**	Width [mm]	**250**	Height [mm]	**120**

Ouneva Oy
Teollisuustie 21
FI-82730 Tuupovaara
Finland
Tel. +358 400 179 750
info@ouneva.fi
www.ounevagroup.fi
www.ounevaproducts.fi