TUOTEKORTTI

Tuotetiedot

Tuotekoodi	**VD05-0043**	Sähkönumero	**3401052**	EAN-koodi	**6410034010526**
Tuotenimi	Al-läpivientilaippa B 3xM20x1.5 tiivisteellä			ETIM-luokka	**EC000211**
	-				

Tekniset tiedot

	-	
	-	
	-	
	-	
	-	
	-	
	-	
	-	
	-	
	-	
	-	
	-	
	-	
Käyttölämpötila	**0**	°C
Paino	**74**	g
IP-suojaus	**0**	
	-	
Väri / Materiaali	**0**	
Kiinnitys / Kytkentä	**0**	

Kuvaus

Läpivientilaipat ovat tarkoitettu mm. kaapeleiden ja johtimien viemiseksi jakokeskuksiin. Laippojen materiaali on alumiinia ja ne sopivat standardin SFS 2528 mukaisiin laippa-aukkoihin. Alumiinilaipat toimitetaan aina neopreenitiivisteellä, ja ne ovat vesitiiviitä (IP 67).

Mittakuva

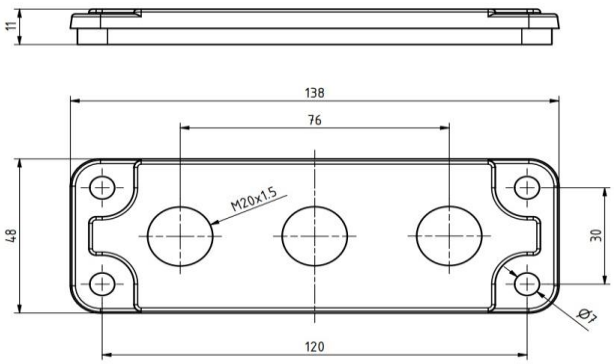

Pakkaus

Pakkausmuoto	**Laatikko**	Kpl / Pakkaus	**10**	Paino [kg]	**0,787**
Pituus [mm]	**85**	Leveys [mm]	**144**	Korkeus [mm]	**85**

Ouneva Oy
Teollisuustie 21
FI-82730 Tuupovaara
Finland
Tel. +358 400 179 750
info@ouneva.fi
www.ounevagroup.fi
www.ounevaproducts.fi

OUNEVA
OUNEVA GROUP

PRODUCT CARD

Product data

Product code	**VD05-0043**	STK-code	**3401052**	EAN-code	**6410034010526**
Product name	Switchgear flange B flange 3xM20			ETIM class	**EC000211**
	-				

Technical data

	-	
	-	
	-	
	-	
	-	
	-	
	-	
	-	
	-	
	-	
	-	
	-	
	-	
Operating temperature	**0**	°C
Weight	**74**	g
IP-protection	**0**	
	-	
Color / Material	**0**	
Mounting / Connection	**0**	

Description

0

Drawing

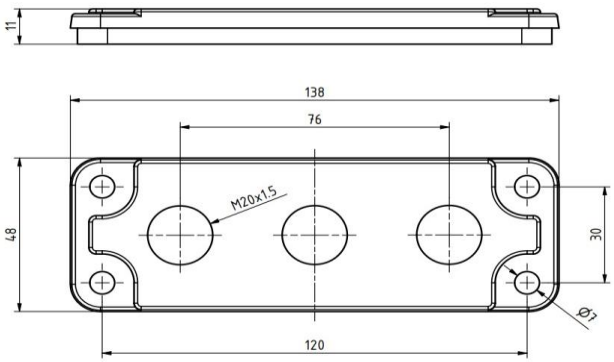

Package

Package	**Box**	Pcs / Package	**10**	Weight [kg]	**0,787**
Length [mm]	**85**	Width [mm]	**144**	Height [mm]	**85**

Ouneva Oy
Teollisuustie 21
FI-82730 Tuupovaara
Finland
Tel. +358 400 179 750
info@ouneva.fi
www.ounevagroup.fi
www.ounevaproducts.fi