TUOTEKORTTI

29.8.2024

Tuotetiedot

Tuotekoodi	**VH04-0010**	Sähkönumero	**3454139**	EAN-koodi	**6410034541396**
Tuotenimi	Salpa-avain Zn kolmikulma 10mm			ETIM-luokka	**EC000175**
	-				

Tekniset tiedot

	-	
	-	
	-	
	-	
	-	
	-	
	-	
	-	
	-	
	-	
	-	
	-	
	-	
	-	
Paino	**30**	g
	-	
	-	
Väri / Materiaali	**Nikkelipinnoitettu sinkki**	
	-	

CE RoHS

Kuvaus

Salpa-avain on valmistettu painevaletusta sinkistä.

Mittakuva

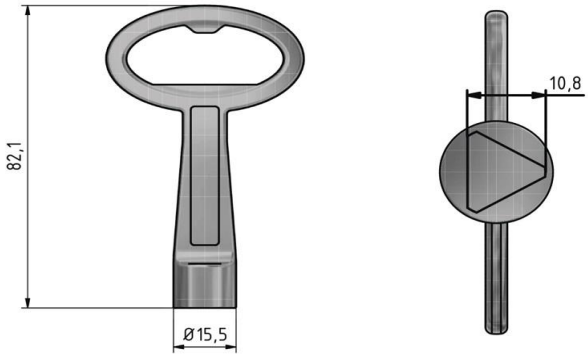

Pakkaus

Pakkausmuoto	**Laatikko**	Kpl / Pakkaus	**100**	Paino [kg]	**3,114**
Pituus [mm]	**210**	Leveys [mm]	**155**	Korkeus [mm]	**105**

Ouneva Oy
Teollisuustie 21
FI-82730 Tuupovaara
Finland

www.ounevagroup.fi

www.ounevaproducts.fi

PRODUCT CARD

29.8.2024

Product data

Product code	**VH04-0010**	STK-code	**3454139**	EAN-code	**6410034541396**
Product name	Cabinet key KK10 Zn			ETIM class	**EC000175**
	-				

Technical data

	-	
	-	
	-	
	-	
	-	
	-	
	-	
	-	
	-	
	-	
	-	
	-	
	-	
	-	
Weight	**30**	g
	-	
	-	
Color / Material	**Nickel plated zinc**	
	-	

CE RoHS

Description

Latch key is made of nickel coated zinc. Triangle 10.

Drawing

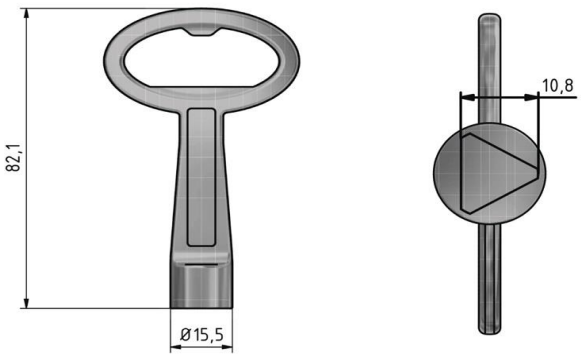

Package

Package	**Box**	Pcs / Package	**100**	Weight [kg]	**3,114**
Length [mm]	**210**	Width [mm]	**155**	Height [mm]	**105**

Ouneva Oy
Teollisuustie 21
FI-82730 Tuupovaara
Finland

www.ounevagroup.fi

www.ounevaproducts.fi