TUOTEKORTTI

9.8.2024

Tuotetiedot

Tuotekoodi	**VA05-0027**	Sähkönumero	**5040330**	EAN-koodi	**6430051861635**
Tuotenimi	C-haaroitusliitin C11 Tinattu			ETIM-luokka	**EC002290**
Johtimet	50-70 mm^2/50-70 mm^2				

Tekniset tiedot

	-	
	-	
	-	
	-	
	-	
	-	
Napaluku	**1**	kpl
Max. Johdinkoko	**70**	mm^2
	-	
	-	
	-	
	-	
	-	
	-	
Paino	**58,5**	g
	-	
	-	
Väri / Materiaali	**Kupari, Tinapinnoitettu**	
Kiinnitys / Kytkentä	**Puristusleuat BC11 (Elpress)**	

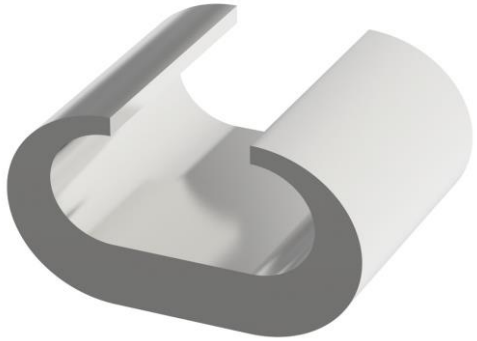

Kuvaus

C-haaroitusliittimiä käytetään maadoitus- ja ukkosjohtimien, sekä vastaavien johdotusten jatkamiseen ja haaroittamiseen. Liittimet on valmistettu 99,9% puhtaasta kuparista. Pinnoitettu tinalla.

Mittakuva

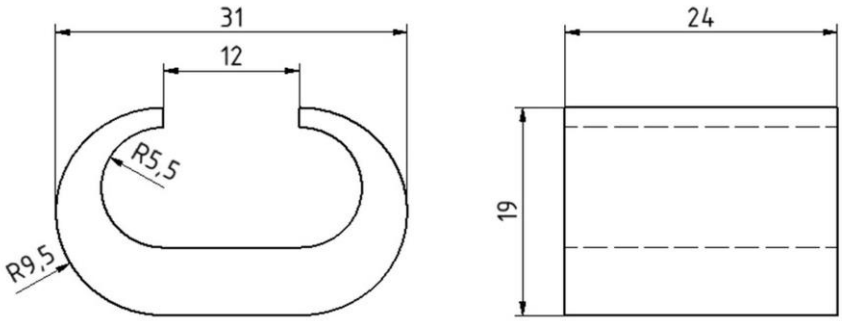

Pakkaus

Pakkausmuoto	**Laatikko**	Kpl / Pakkaus	**50**	Paino [kg]	**2,93**
Pituus [mm]	**85**	Leveys [mm]	**144**	Korkeus [mm]	**85**

Ouneva Oy
Teollisuustie 21
FI-82730 Tuupovaara
Finland

www.ounevagroup.fi

www.ounevaproducts.fi

PRODUCT CARD

9.8.2024

Product data

Product code	**VA05-0027**	STK-code	**5040330**	EAN-code	**6430051861635**
Product name	C-connector C11 Tin			ETIM class	**EC002290**
Wires	50-70 mm^2/50-70 mm^2				

Technical data

	-	
	-	
	-	
	-	
	-	
	-	
Number of poles	**1**	pcs
Max. Cross section	**70**	mm^2
	-	
	-	
	-	
	-	
	-	
	-	
Weight	**58,5**	g
	-	
	-	
Color / Material	**Copper, Tin plated**	
Mounting / Connection	**Crimping dies BC11 (Elpress)**	

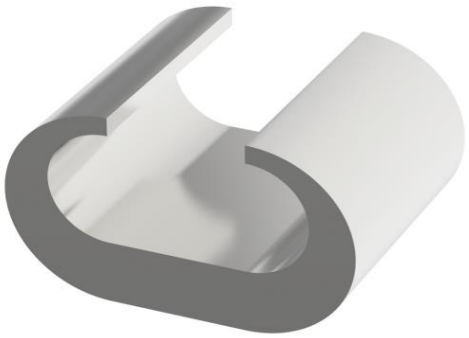

Description

C-sleeves are designed for connecting, branching and extending of copper cables. C-Sleeves are made of 99,9% pure copper. Plated with tin.

Drawing

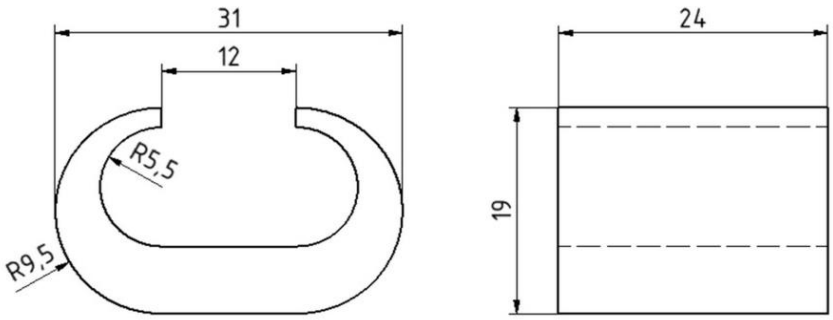

Package

Package	**Box**	Pcs / Package	**50**	Weight [kg]	**2,93**
Length [mm]	**85**	Width [mm]	**144**	Height [mm]	**85**

Ouneva Oy
Teollisuustie 21
FI-82730 Tuupovaara
Finland

www.ounevagroup.fi

www.ounevaproducts.fi