TUOTEKORTTI

Tuotetiedot

Tuotekoodi	**VA01-0091**	Sähkönumero	**5200311**	EAN-koodi	**6410052003111**
Tuotenimi	PK-putkikaapelikenkä 500-20			ETIM-luokka	**EC001051**
Johtimet	Cu 500 mm²				

Tekniset tiedot

	-	
	-	
	-	
	-	
	-	
	-	
Napaluku	**1**	kpl
Max. Johdinkoko	**500**	mm²
	-	
	-	
	-	
	-	
	-	
Paino	**501**	g
	-	
	-	
Väri / Materiaali	**Tinapinnoitettu kupari**	
Kiinnitys / Kytkentä	**Puristus**	

Kuvaus

Puristettavat putkikaapelikengät on tarkoitettu Cu-kaapeleiden sekä käämien, johtimien ja kiskojen päättämiseen, kytkemiseen ja haaroittamiseen. Kaapelikengät sopivat myös PEX-kaapeleille. Liittimet soveltuvat sekä hienosäikeisten, että tiivistämättömien Cu-kaapeleiden ja johtimien liittämiseen.

Mittakuva

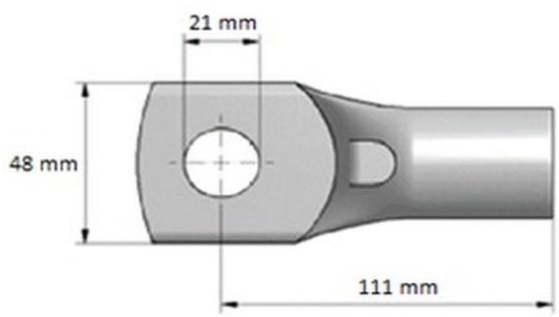

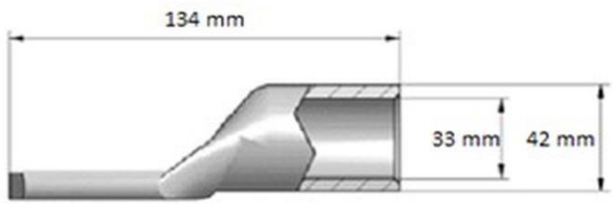

Pakkaus

Pakkausmuoto	**Laatikko**	Kpl / Pakkaus	**Tilauksen mukaar**	Paino [kg]	-
Pituus [mm]	-	Leveys [mm]	-	Korkeus [mm]	-

Ouneva Oy
Teollisuustie 21
FI-82730 Tuupovaara
Finland

Tel. +358 400 179 750
info@ouneva.fi

www.ounevagroup.fi
www.ounevaproducts.fi

OUNEVA
OUNEVA GROUP

PRODUCT CARD

Product data

Product code	**VA01-0091**	STK-code	**5200311**	EAN-code	**6410052003111**
Product name	PK cable lug 500-20			ETIM class	**EC001051**
Wires	Cu 500 mm²				

Technical data

	-	
	-	
	-	
	-	
	-	
	-	
Number of poles	**1**	pcs
Max. Cross section	**500**	mm²
	-	
	-	
	-	
	-	
	-	
Weight	**501**	g
	-	
	-	
Color / Material	**Tin plated copper**	
Mounting / Connection	**Crimping**	

Description

Cable lugs are used for connecting copper cables. Installation of the cable lugs can be performed with the most basic crimping tools. Cable lugs are compatible with all kinds of stranded (also compressed and PEX-type) wires.

Drawing

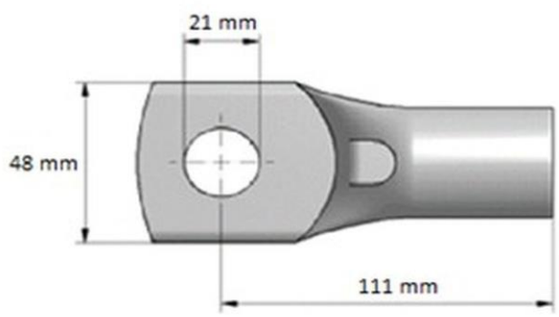

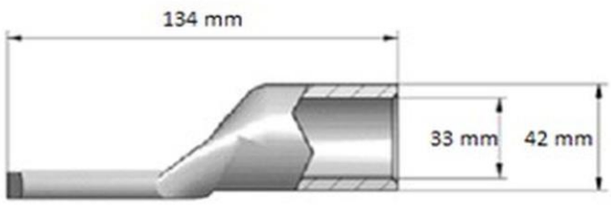

Package

Package	**Box**	Pcs / Package	**Tilauksen mukaar**	Weight [kg]	-
Length [mm]	-	Width [mm]	-	Height [mm]	-

Ouneva Oy
Teollisuustie 21
FI-82730 Tuupovaara
Finland

Tel. +358 400 179 750
info@ouneva.fi

www.ounevagroup.fi
www.ounevaproducts.fi