TUOTEKORTTI

Tuotetiedot

Tuotekoodi	**VB01-0029**	Sähkönumero	**5201207**	EAN-koodi	**6410052012076**
Tuotenimi	OLA Al-kaapelikenkä 50 mm²- Ø12				

Tekniset tiedot

Johdin materiaali	**Al**	
Nimellinen johdin poikkipinta-ala	**50**	mm²
Paino	**20**	g

Standardit	-
Materiaali/ Pinnoitus	**Alumiini, ei pinnoitusta**
Kiinnitys/ Kytkentä	**Puristus**

Kuvaus

OLA on alumiinikaapeleille tarkoitettu puristettava kaapelikenkä. Kuivissa tiloissa Al-kaapelikenkä voidaan liittää liitosrasvaa käyttäen myös tinattuihin ja hopeoituihin kuparikiskoihin. Voidaan kytkeä myös PEX kaapeliin. Liittimen mukana toimitetaan jousialuslaatta ja 2 kpl:tta paineentasauslaattoja. Asennuksessa käytetään tavanomaisia liittimien puristustyökaluja.

Mittakuva

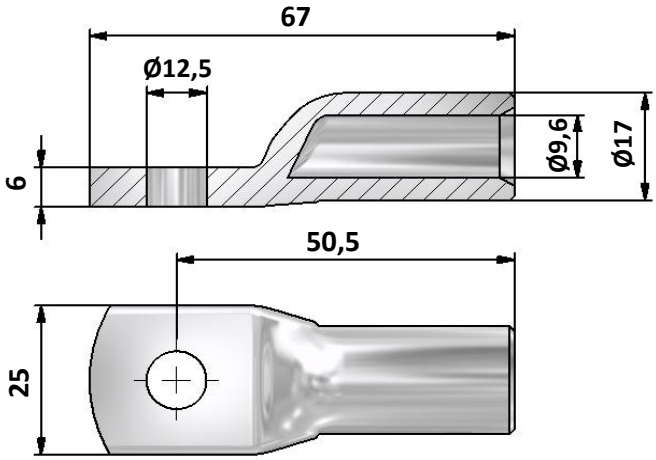

Pakkaus

Pakkausmuoto	**Pussi**	Kpl / Pakkaus	**3**	Paino [Kg]	**0,07**
Pituus [mm]	**18**	Leveys [mm]	**90**	Korkeus [mm]	**120**

OUNEVA
OUNEVA GROUP

PRODUCT CARD

Product data

Product code	**VB01-0029**	STK-code	**5201207**	EAN-code	**6410052012076**
Product name	OLA Al-lug 50 mm²- Ø12				

Technical data

Cable material	**Al**	
Nominal cross section for cable	**50**	mm²
Weight	**20**	g
Standards	-	
Material/ Coating	**Aluminium**	
Mounting/ Connection	**Crimping**	

Description

OLA aluminium cable lugs are designed to be used connecting aluminium cables. OLA connector can be connected to tin-plated and silver-plated copper busbars. OLA connectors are delivered with a conical washer and two flat pressure washers. Connectors are also compatible with PEX cables. Installation can be made with tested and approved crimping tools.

Drawing

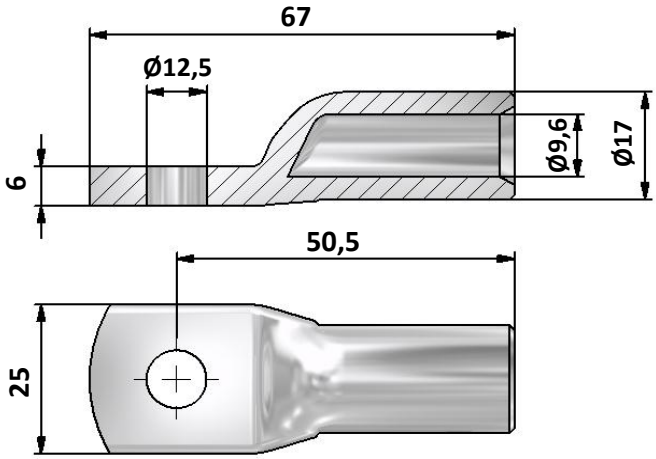

Package

Package	**Bag**	pcs/ package	**3**	Weight [Kg]	**0,07**
Length [mm]	**18**	Width [mm]	**90**	Height [mm]	**120**